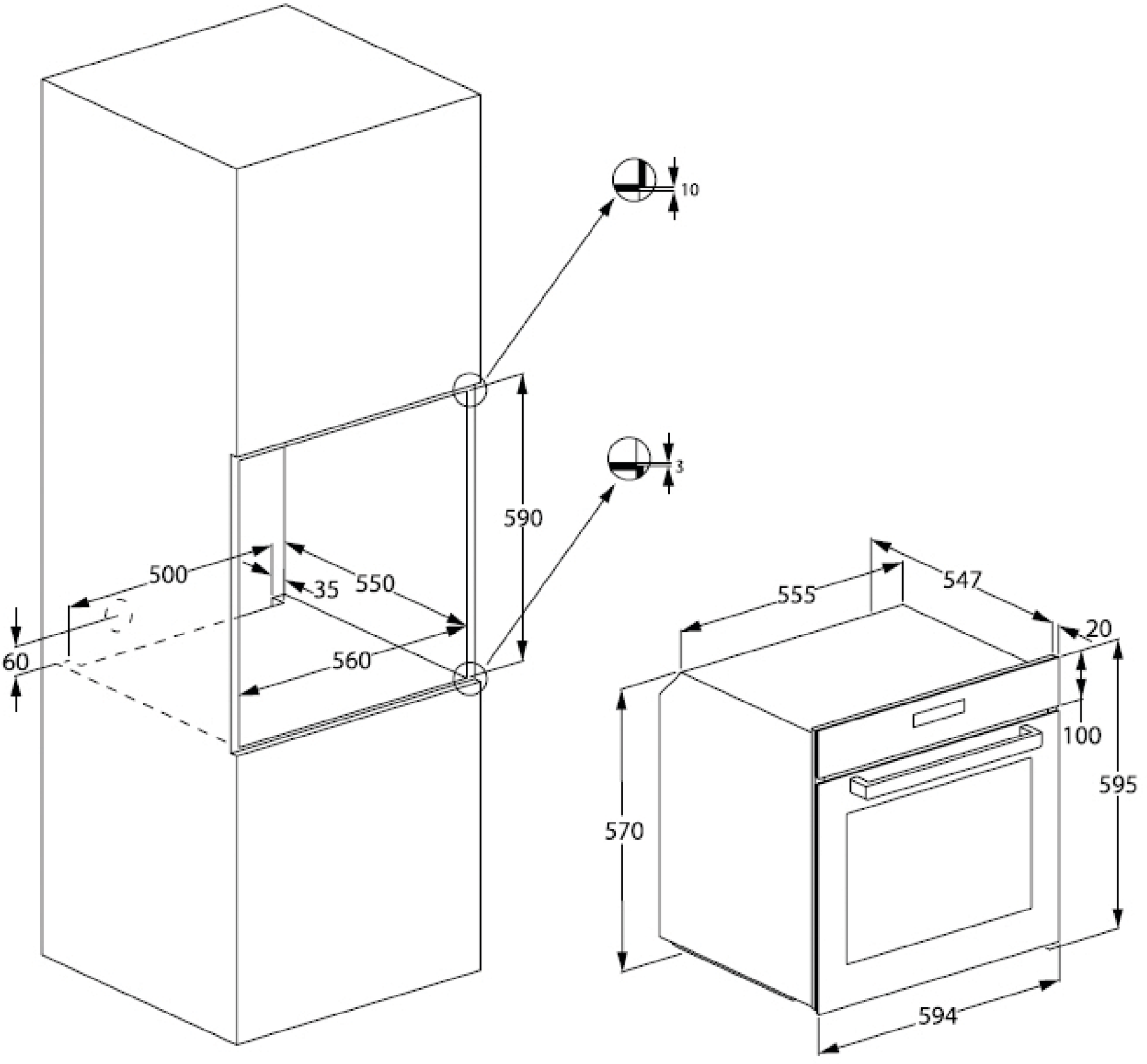
10
3
590
500
35
550
60
560
555
547
20
100
595
570
594